Schemat rozwiązania skrzyżowania kolizyjnego wodociągu z siecią ciepłowniczą preizolowaną

a) obejście dolne

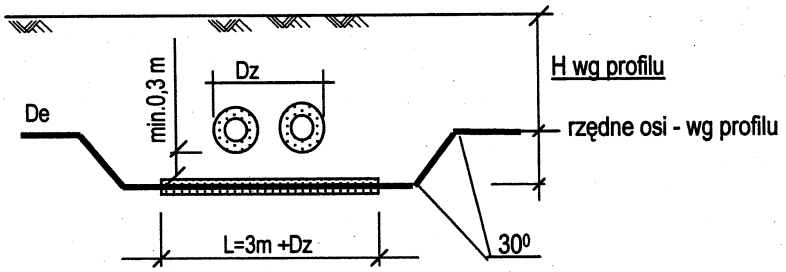

b) obejście górne

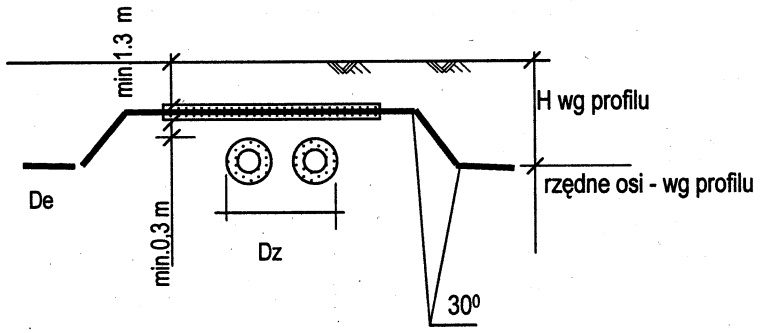

UWAGI:

1/ **De, Dz-**; (rura De, PVC)

2/ sposób obejścia – w zależności od głębokości posadowienia sieci ciepłowniczej w gruncie

OBIEKT: ADRES: INWESTOR:	Budowa sieci wody i kanalizacji sanitarnej na terenie byłej jednostki wojskowej Legnica ul. Rzeczypospolitej LPWiK S.A 59-220 Legnica ul. Nowodworska 1	Branża: Sanitarna
TYTUŁ RYSUNKU :	Skrzyżowanie sieci wody z ciepłociągiem	DT 491/14
PROJEKTANT	mgr inż. Ewa Borecka upraw. bud. do proj. bez ograniczeń w specjalności instalacyjno-inżynieryjnej w zakresie sieci i instalacji sanitarnych nr ewid. 8/85/Lw , 128/90/Lw	Data: 09.2014 Skala: ----
SPRAWDZ.	mgr inż. Krzysztof Borecki upraw. bud. do proj. bez ograniczeń w specjalności instalacyjno-inżynieryjnej w zakresie sieci i instalacji sanitarnych nr ewid. 29/83/Lw , 129/90/Lw	rys. nr **25**